Electrolux PROFESSIONAL

# Minicelle frigorifere Minicella 2430x1230 mm, spessore isolamento 100 mm. Inclusa unità

**ARTICOLO N°** _____

**MODELLO N°** _____

**NOME** _____

**SIS #** _____

**AIA #** _____



**102083 (CRF1224B13N)** Minicella 2430x1230 mm, spessore isolamento 100 mm. Inclusa unità

## Descrizione

**Articolo N°** _____

Volume utile: 6,1 m3.
Isolamento pannelli 100 mm in poliuretano espanso con ciclopentano, privo da CFC e HCFC. Superficie pareti e soffitto interno in lamiera zincata preverniciata (pareti antigraffio). Superficie pavimento interno in lamiera zincata con rivestimento in plastica resistente e anti-sdrucciolo. Sistema di assemblaggio rapido a mezzo fastener costruiti in materiale composito ad alta resistenza. Angoli interni cella arrotondati con finitura in lamiera plastificata. Porta incernierata a destra e guarnizioni magnetiche a tenuta. Maniglia completa di chiusura con chiave e sblocco interno. Illuminazione interna. Unità refrigerante monoblocco dimensionata per funzionare con temperatura ambiente di 43° C. Gas refrigerante R290. Sbrinamento con gas caldo. Pannello comandi con: interruttore ON/OFF luminoso, interruttore illuminazione interna, controllore digitale con visualizzazione temperatura e indicazione allarmi HACCP e guasti.

**Approvazione:** _____

## Caratteristiche e benefici

- Pavimento antisdrucciolo.
- Angoli interni ed esterni arrotondati. Tutti i bordi sono raggiati.
- Il nuovo sistema permette di allineare i pannelli in maniera rapida. Questi nuovi elementi di fissaggio sono fatti in materiali compositi ad alta resistenza e garantiscono un perfetto bloccaggio di tutti i componenti.
- Al fine di garantire una perfetta installazione della minicella, qualora il pavimento presenti irregolarità dell'ordine di 1 cm, lo stesso dovrà essere adeguatamente livellato nella superficie interessata all'alloggiamento della minicella.
- Nuova tecnologia di iniezione sottovuoto che permette di avere prestazioni migliori dei pannelli ed elevata qualità.
- Connessione pannelli a tenuta d'aria. Tutti i lati dei pannelli hanno guarnizioni in PVC. Non viene richiesta altra sigillatura.
- Porta salvaspazio sul lato esterno.
- Maniglia completamente ridisegnata completa di chiave e dispositivo di sicurezza che evita di rimanere chiusi all'interno, se la porta viene accidentalmente chiusa dall'esterno.
- Termoregolatore con interfaccia touch.
- Il pannello di controllo include: interruttore ON/OFF, interruttore luce, indicatore di funzionamento, indicatore di sbrinamento, display temperatura con allarmi HACCP e controllo termostatico.
- L'unità è pronta per essere collegata alla piattaforma OnE per il monitoraggio in tempo reale 24 ore su 24, 7 giorni su 7, per aumentare i tempi di attività delle apparecchiature, massimizzare i profitti e ottimizzare i processi.
- Sicurezza ed igiene come da direttive europee. Marchio CE.
- Tempi minimi di assemblaggio.
- Sbrinamento con gas caldo con ri-evaporazione dell'acqua di sbrinamento che consente così la riduzione della potenza totale installata, minori tempi di sbrinamento e limita il riscaldamento della cella.

## Costruzione

- I pannelli interni ed esterni sono rivestiti in lamiera zincata plastificata con 120 micron di PVC atossico anti-graffio. Isolamento con schiuma di poliuretano (privo di CFC e HCFC).
- Ad ogni apertura porta, il microinterruttore accende automaticamente l'illuminazione interna e spegne la ventola di raffreddamento.

## Interfaccia utente & gestione dati

- Predisposto alla connettività per l'accesso in tempo reale da remoto agli apparecchi collegati e per il

monitoraggio HACCP (richiede accessorio opzionale).

## Sostenibilità

- Porta incernierata a destra (porta incernierata a sinistra disponibile a richiesta) con profili arrotondati; all'atto dell'apertura la porta si solleva per agevolare l'operazione; guarnizione magnetica a tenuta ed elevato isolamento permettono di ridurre
- Gas refrigerante idrocarburo R290 per un minor impatto ambientale (GWP=3). Isolamento privo di CFC e HCFC.

## Accessori opzionali

| | | |
|---|---|---|
| • Datalogger-Registratore di temperatura per minicelle | PNC 102030 | ❑ |
| • Microinterrutore porta | PNC 102441 | ❑ |



L'azienda si riserva il diritto di apportare modifiche ai prodotti senza preavviso

# Minicelle frigorifere
# Minicella 2430x1230 mm, spessore isolamento 100 mm. Inclusa unità

Fronte

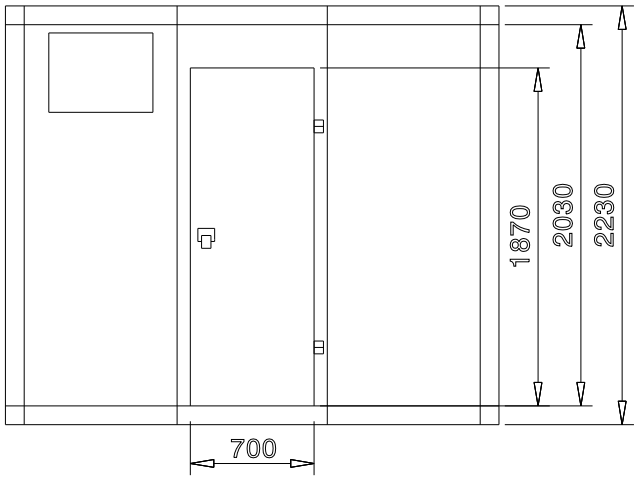


Lato

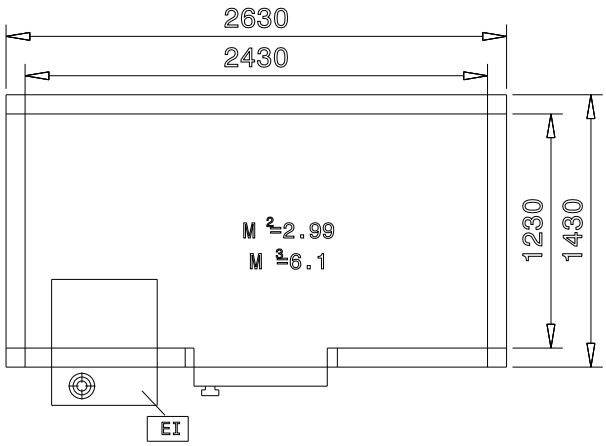


EI = Connessione elettrica

## Elettrico

| | |
|---|---|
| **Tensione di alimentazione:** | 220 V/1N ph/50 Hz |
| **Potenza installata max:** | 1.7 kW |
| **Watt totali:** | 1.7 kW |

## Informazioni chiave

| | |
|---|---|
| **Dimensioni esterne, larghezza:** | 2630 mm |
| **Dimensioni esterne, profondità:** | 1430 mm |
| **Dimensioni esterne, altezza:** | 2230 mm |
| **Dimensioni interne, lunghezza:** | 2430 mm |
| **Dimensioni interne, profondità:** | 1230 mm |
| **Dimensioni interne, altezza:** | 2030 mm |
| **Peso netto:** | 450.5 kg |

## Connettività

| | |
|---|---|
| **Tipo connessione:** | Cable-RS485 |
| **Protocollo:** | Modbus |

## Sostenibilità

| | |
|---|---|
| **Consumo di corrente:** | 4 Amps |
| **Tipo di refrigerante:** | R290 |
| **Peso refrigerante:** | 110 g |



L'azienda si riserva il diritto di apportare modifiche ai prodotti senza preavviso